ESPECIFICACIONES TÉCNICAS / ACABADOS
TECHNICAL DATA / FINISHED

3-LED / 6341

Flemming Bjorn

CR

∅ 312

H 78

S 398

3 x Led 4 W. | 300 lumens x3 | 3000 K | 80 Ra | Dim. | EEI: A

F | ⏚

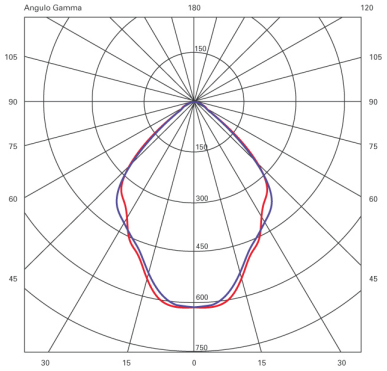

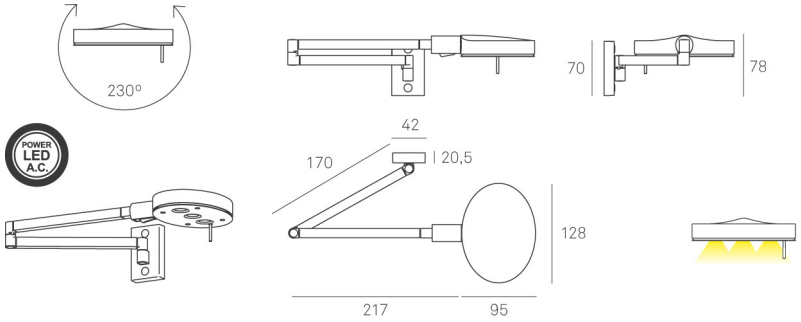

DESCRIPCIÓN
DESCRIPTION

COMENTARIOS / COMMENTS